CABLE DE ACERO Y ACCESORIOS

Cabo de aço e acessórios
Câble d'acier et accessoires

1.3

Cable 6x7+1 DIN 3055 galvanizado
En rollos.

Cabo 6x7+1 DIN 3055 galvanizado
Em rolos.

Cable d'acier 6x7+1 DIN 3055 galvanisée
En rouleaux.

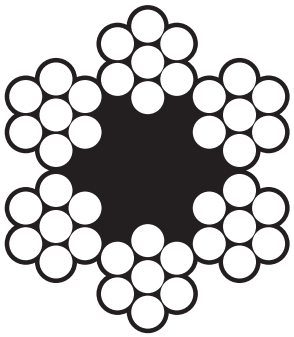

Código (código / code)	Referencia (referência / réference)	Ø (mm)	Rollo (mt) (bobine / rolo)	(kg)	Carga rotura (Kg) (180Kgf./mm²) (carga rotura / charge)
79-110	Cable galv. 6x7+1 ø2x15	2	15	0,21	235
79-112	Cable galv. 6x7+1 ø2x25		25	0,35	
79-114	Cable galv. 6x7+1 ø2x50		50	0,71	
79-116	Cable galv. 6x7+1 ø2x100		100	1,43	
79-120	Cable galv. 6x7+1 ø3x15	3	15	0,48	529
79-122	Cable galv. 6x7+1 ø3x25		25	0,80	
79-124	Cable galv. 6x7+1 ø3x50		50	1,61	
79-126	Cable galv. 6x7+1 ø3x100		100	3,22	
79-130	Cable galv. 6x7+1 ø4x15	4	15	0,85	941
79-132	Cable galv. 6x7+1 ø4x25		25	1,43	
79-134	Cable galv. 6x7+1 ø4x50		50	2,86	
79-136	Cable galv. 6x7+1 ø4x100		100	5,72	
79-140	Cable galv. 6x7+1 ø5x15	5	15	1,34	1.470
79-142	Cable galv. 6x7+1 ø5x25		25	2,23	
79-144	Cable galv. 6x7+1 ø5x50		50	4,47	
79-146	Cable galv. 6x7+1 ø5x100		100	8,94	
79-150	Cable galv. 6x7+1 ø6x15	6	15	1,93	2.110
79-152	Cable galv. 6x7+1 ø6x25		25	3,22	
79-154	Cable galv. 6x7+1 ø6x50		50	6,45	
79-156	Cable galv. 6x7+1 ø6x100		100	12,90	

Cable 6x19+1 DIN 3060 galvanizado
En rollos.

Cabo 6x19+1 DIN 3060 galvanizado
Em rolos.

Cable d'acier 6x19+1 DIN 3060 galvanisée
En rouleaux.

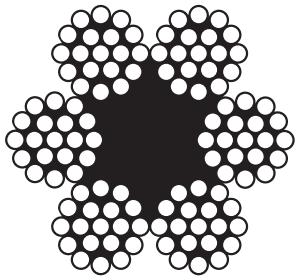

Código (código / code)	Referencia (referência / réference)	Ø (mm)	Rollo (mt) (bobine / rolo)	(kg)	Carga rotura (Kg.) (180Kgf./mm²) (carga rotura / charge)
79-210	Cable galv. 6x19+1 ø4x50	4	50	2,77	870
79-212	Cable galv. 6x19+1 ø4x100		100	5,54	
79-216	Cable galv. 6x19+1 ø5x50	5	50	4,32	1.360
79-218	Cable galv. 6x19+1 ø5x100		100	8,65	
79-222	Cable galv. 6x19+1 ø6x50	6	50	6,25	1.960
79-224	Cable galv. 6x19+1 ø6x100		100	12,50	
79-228	Cable galv. 6x19+1 ø8x50	8	50	11,05	3.480
79-230	Cable galv. 6x19+1 ø8x100		100	22,10	
79-234	Cable galv. 6x19+1 ø10x50	10	50	17,30	5.440
79-236	Cable galv. 6x19+1 ø10x100		100	34,60	

Mosquetones DIN5299 Acero Fe 360B

Mosquetões DIN5299 Aço Fe 360B

Mousqueton DIN5299 Acier Fe 360B

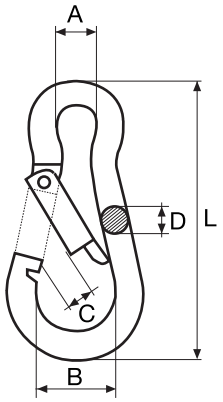

Código código / code	Referencia referência / réference	Medida(mm) medida / mesure	A (mm)	B (mm)	C (mm)	D (mm)	L (mm)	(kg)	(kg)
79-240	MOSQ-04	4x40	7	14	6	4	40	0,010	30
79-242	MOSQ-05	5x50	8	15	7	5	50	0,020	100
79-244	MOSQ-06	6x60	9	17	8	6	60	0,020	120
79-246	MOSQ-07	7x70	10	19	8	7	70	0,040	180
79-248	MOSQ-08	8x80	12	23	10	8	80	0,070	230
79-250	MOSQ-09	9x90	12	24	10	9	90	0,090	250
79-252	MOSQ-10	10x100	15	29	11	10	100	0,130	350
79-254	MOSQ-11	11x120	18	36	16	11	120	0,190	380
79-256	MOSQ-12	12x140	20	40	19	12	140	0,200	400
79-258	MOSQ-13	13x160	22	54	23	13	160	0,360	410

Mosquetones de seguridad Acero

Mosquetões de Segurança Aço

Mousqueton avec sécurité Acier

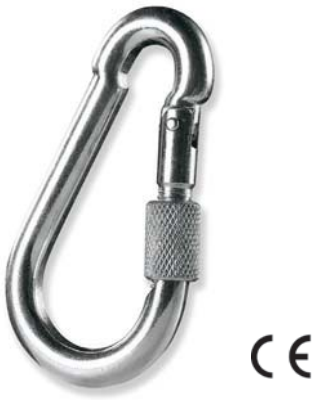

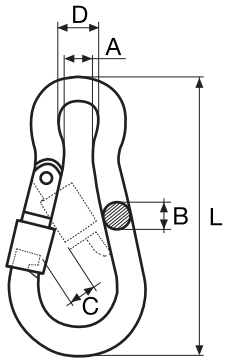

Código código / code	Referencia referência / réference	Medida(mm) medida / mesure	A (mm)	B (mm)	C (mm)	D (mm)	L (mm)	(kg)	(kg)
79-260	MOSQ/SEG-06	6x60	7	6	6	10	60	0,028	130
79-262	MOSQ/SEG-07	7x70	8	7	7	11	70	0,043	180
79-264	MOSQ/SEG-08	8x80	9	8	8	13	80	0,066	230
79-266	MOSQ/SEG-09	9x90	10	9	8	13	90	0,092	250
79-268	MOSQ/SEG-10	10x100	11	10	10	16	100	0,129	350
79-270	MOSQ/SEG-11	11x120	12	11	15	19	120	0,186	450
79-272	MOSQ/SEG-12	12x140	14	12	17	20	140	0,256	510
79-274	MOSQ/SEG-13	13x160	16	13	25	22	160	0,354	600

Sujetacables DIN 741
Acero Fe 360B

Serra-cabos DIN 741
Aço Fe 360B

Serre câbles DIN 741
Acier Fe 360B

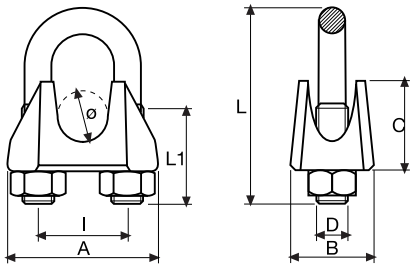

Código código / code	Referencia referência / réference	Medida(mm) medida / mesure	ø Cable (mm) ø cabo / ø câble	A (mm)	B (mm)	C (mm)	D (mm)	I (mm)	L (mm)	L1 (mm)	(kg)
79-310	SCG-03	3	3	21	10	10	M4	9	20	12	0,010
79-312	SCG-05	5	5	24	11	10	M5	11	24	13	0,020
79-314	SCG-06	6	6,5	26	12	11	M5	13	28	15	0,020
79-316	SCG-08	8	8	30	14	15	M6	16	34	19	0,020
79-318	SCG-10	10	10	37	20	19	M8	20	42	22	0,060
79-320	SCG-11	11	11	38	20	20	M8	21	44	22	0,060
79-322	SCG-12	12	13	44	25	23	M10	25	55	30	0,110
79-324	SCG-14	14	14	46	25	25	M10	27	57	30	0,120
79-326	SCG-16	16	16	52	28	28	M12	30	63	33	0,150
79-328	SCG-19	19	19	58	32	34	M12	34	75	38	0,230
79-330	SCG-22	22	22	64	35	35	M14	38	85	44	0,270
79-332	SCG-26	26	26	68	38	38	M14	42	95	45	0,300

Grapa sujetacables simple
Acero Fe 360B

Serra-cabos simples
Aço Fe 360B

Serre-câbles simple
Acier Fe 360B

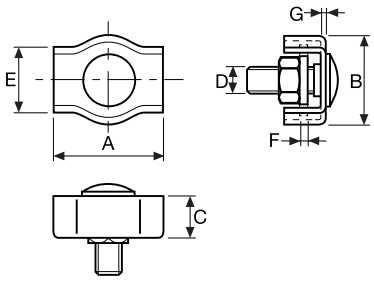

Código código / code	Referencia referência / réference	ø Cable (mm) ø cabo / ø câble	A (mm)	B (mm)	C (mm)	D (mm)	E (mm)	F (mm)	G (mm)	(kg)
79-334	GSCS-02	2	17,5	12	5,0	M4	7,5	1,0	1,0	0,002
79-335	GSCS-03	3	17,5	15	6,5	M4	10	1,5	1,5	0,002
79-336	GSCS-04	4	22,0	18	7,5	M5	12	1,5	1,5	0,004
79-337	GSCS-05	5	24,0	20	8,5	M5	14	1,5	1,5	0,004
79-338	GSCS-06	6	30,0	23	10,0	M6	17	1,5	1,5	0,005
79-339	GSCS-08	8	36,0	30	14,0	M8	22	2,0	2,0	0,050

Grapa sujetacables doble Acero Fe 360B

Serra-cabos duplo Aço Fe 360B

Serre-câbles double Acier Fe 360B

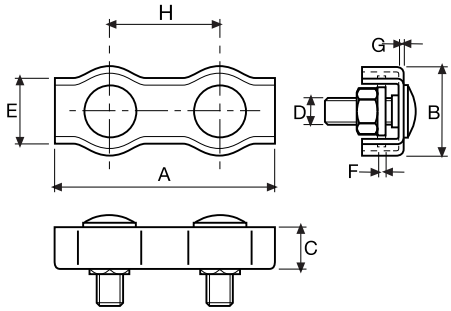

Código código / code	Referencia referência / réference	ø Cable (mm) ø cabo / ø câble	A (mm)	B (mm)	C (mm)	D (mm)	E (mm)	F (mm)	G (mm)	H (mm)	(kg)
79-340	GSCD-02	2	38	12	5,0	M4	7,5	1,0	1,0	20,5	0,010
79-342	GSCD-03	3	38	15	6,5	M4	10	1,5	1,5	20,5	0,015
79-344	GSCD-04	4	47	18	7,5	M5	12	1,5	1,5	25,0	0,025
79-346	GSCD-05	5	51	20	8,5	M5	14	1,5	1,5	27,0	0,035
79-348	GSCD-06	6	63	23	10,0	M6	17	1,5	1,5	33,0	0,050

Guardacabos DIN 6899A Acero Fe 360B

Sapatilho DIN 6899A Aço Fe 360B

Cosse coeur DIN 6899A Acier Fe 360B

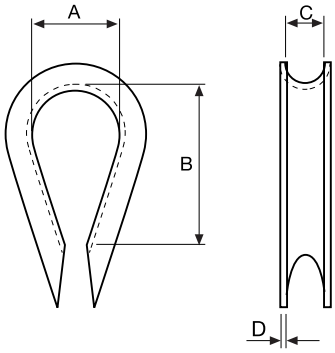

Código código / code	Referencia referência / réference	ø Cable (mm) ø cabo / ø câble	A (mm)	B (mm)	C (mm)	D (mm)	(kg)
79-352	GC-03	3,5	12	26,5	4	0,75	0,0035
79-354	GC-04	4	13	28,5	5	0,75	0,0043
79-356	GC-05	5	14	30,0	6	1,00	0,0058
79-358	GC-06	6	15	33,0	7	1,00	0,0079
79-362	GC-08	8	18	39,0	9	1,25	0,0160
79-364	GC-10	10	22	47,5	11	1,50	0,0295
79-366	GC-12	12	26	56,5	13	1,50	0,0525
79-368	GC-13	13	28	61,0	14	1,80	0,0725
79-370	GC-16	16	35	78,0	18	2,50	0,1790
79-372	GC-18	18	40	86,5	20	2,50	0,2700
79-374	GC-20	20	44	95,0	22	2,50	0,3550

Tensor gancho anilla
Acero Fe 430B

Esticador de olhal-gancho
Aço Fe 430B

Tendeurs anneau et crochet
Acier Fe 430B

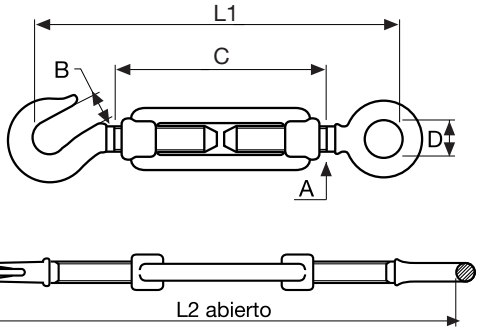

Código código / code	Referencia referência / réference	Medida(mm) medida / mesure	A (mm)	B (mm)	C (mm)	D (mm)	L1 (mm)	L2 (mm)	(kg)s	(kg)
79-380	TGA-05	M5	9,0	6,0	79	8	120	170	0,050	50
79-382	TGA-06	M6	10,0	8,5	88	10	143	205	0,060	75
79-384	TGA-08	M8	12,0	10,0	110	11	162	237	0,120	165
79-386	TGA-10	M10	15,0	12,0	130	14	196	277	0,240	235
79-388	TGA-12	M12	18,0	16,0	140	17	223	310	0,380	320
79-390	TGA-14	M14	20,0	16,0	170	18	262	378	0,560	420
79-392	TGA-16	M16	22,5	16,5	190	23	296	420	0,940	530
79-394	TGA-20	M20	30,0	17,5	220	25	342	475	1,480	730

Grillete recto
Acero Fe 430B

Manilla direita
Aço Fe 430B

Manille droites
Acier Fe 430B

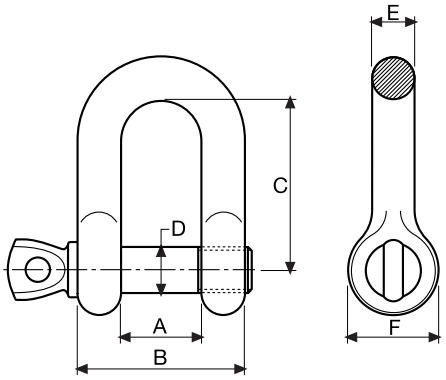

Código código / code	Referencia referência / réference	Medida(mm) medida / mesure	A (mm)	B (mm)	C (mm)	D (mm)	E (mm)	F (mm)	(kg)	(kg)
79-400	GR-05	5	10	20	21	5	5	11,0	0,020	70
79-402	GR-06	6	13	25	28	6	6	14,0	0,030	100
79-404	GR-08	8	16	32	36	8	8	18,0	0,070	250
79-406	GR-10	10	19	39	43	10	10	20,0	0,130	400
79-408	GR-12	12	25	49	57	12	12	28,0	0,220	630
79-410	GR-14	14	28	56	64	14	14	30,0	0,310	750
79-412	GR-16	16	32	64	72	16	16	33,0	0,380	1.000
79-414	GR-18	18	37	70	74	18	18	33,5	0,730	1.300
79-416	GR-20	20	38	78	86	20	20	40,0	0,939	1.600

Grillete recto con perno. Acero alta resistencia

Manilla direita com pino. Aço de alta resistência

Manille droites acier allie. Acier à haute résistance

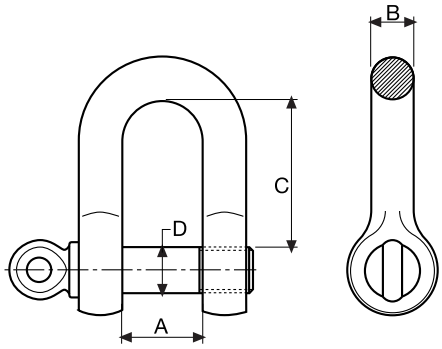

Código código / code	Referencia referência / réference	Medida(") medida / mesure	A (mm)	B (mm)	C (mm)	D (mm)	(kg)	(kg)
79-420	GRR/P-05	3/16	9,5	5,0	19	6	0,020	330
79-422	GRR/P-07	1/4	12,0	7,0	25	8	0,060	500
79-424	GRR/P-09	5/16	13,5	9,0	27	10	0,110	750
79-426	GRR/P-10	3/8	17,0	10,0	31	11	0,150	1.000
79-428	GRR/P-13	1/2	20,5	13,5	41	16	0,370	2.000
79-430	GRR/P-16	5/8	27,0	16,0	51	19	0,650	3.250
79-432	GRR/P-19	3/4	32,0	19,0	62	22	1,060	4.750

Grillete lira con perno. Acero alta resistencia

Manilla omega com pino. Aço de alta resistência

Manille lyres acier allie. Acier à haute résistance

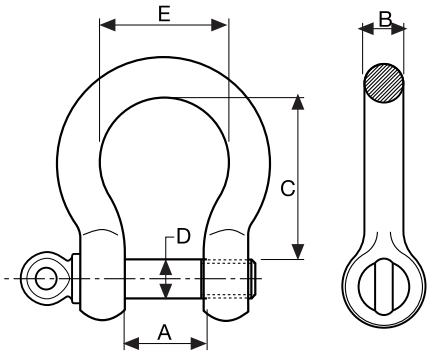

Código código / code	Referencia referência / réference	Medida(") medida / mesure	A (mm)	B (mm)	C (mm)	D (mm)	E (mm)	(kg)	(kg)
79-436	GLR/P-07	1/4	12,0	7,0	29,0	8	20	0,070	500
79-438	GLR/P-09	5/16	13,5	9,0	32,0	10	21	0,130	750
79-440	GLR/P-10	3/8	17,0	10,0	36,5	11	26	0,170	1.000
79-442	GLR/P-13	1/2	20,5	13,5	51,0	16	32	0,440	2.000
79-444	GLR/P-16	5/8	27,0	16,0	64,0	19	43	0,790	3.250
79-446	GLR/P-19	3/4	32,0	19,0	76,0	22	51	1,260	4.750

Grillete recto con tornillo
Acero alta resistencia

Manilla direita com parafuso
Aço de alta resistência

Manille droites avec boulon
Acier à haute résistance

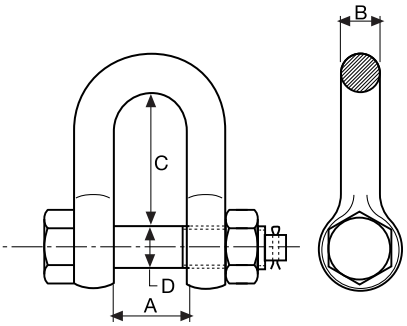

Código código / code	Referencia referência / réference	Medida(") medida / mesure	A (mm)	B (mm)	C (mm)	D (mm)	(kg)	(kg)
79-450	GRR/T-07	1/4	12,0	7,0	25	8	0,070	500
79-454	GRR/T-10	3/8	17,0	10,0	31	11	0,180	1.000
79-456	GRR/T-13	1/2	20,5	13,5	41	16	0,370	2.000
79-458	GRR/T-16	5/8	27,0	16,0	51	19	0,650	3.250
79-460	GRR/T-19	3/4	32,0	19,0	62	22	1,060	4.750

Grillete lira con tornillo
Acero alta resistencia

Manilla omega com parafuso
Aço de alta resistência

Manille lyres avec boulon
Acier à haute résistance

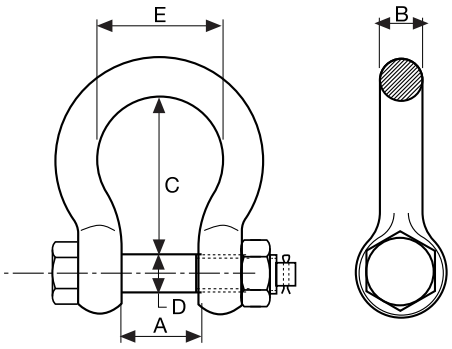

Código código / code	Referencia referência / réference	Medida(") medida / mesure	A (mm)	B (mm)	C (mm)	D (mm)	E (mm)	(kg)	(kg)
79-464	GLR/T-07	1/4	12,0	7,0	29,0	8	20	0,070	500
79-468	GLR/T-09	5/16	13,5	9,0	32,0	10	21	0,130	750
79-470	GLR/T-10	3/8	17,0	10,0	36,5	11	26	0,170	1.000
79-472	GLR/T-13	1/2	20,5	13,5	51,0	16	32	0,440	2.000
79-474	GLR/T-16	5/8	27,0	16,0	64,0	19	43	0,790	3.250
79-476	GLR/T-19	3/4	32,0	19,0	76,0	22	51	1,260	4.750

Cancamo macho DIN 580 — Olhal macho DIN 580 — Anneaux de levage DIN 580

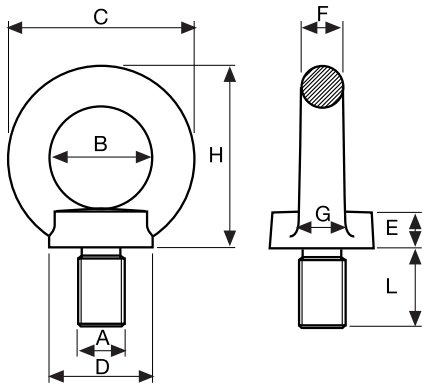

Código código / code	Referencia referência / réference	A (mm)	B (mm)	C (mm)	D (mm)	E (mm)	F (mm)	G (mm)	H (mm)	L (mm)	⊥	∧ (45º)	⊢ (90º)	(kg)
79-480	ANI-M-M06	M6	20	36	20	6	8	10	36	13	90	60	45	0,060
79-482	ANI-M-M08	M8	20	36	20	6	8	10	36	13	140	100	70	0,060
79-484	ANI-M-M10	M10	25	45	25	8	10	12	45	17	230	170	115	0,110
79-486	ANI-M-M12	M12	30	54	30	10	12	14	53	20,5	340	240	170	0,170
79-487	ANI-M-M14	M14	30	54	30	10	12	14	53	20,5	500	350	250	0,170
79-488	ANI-M-M16	M16	35	63	35	12	14	16	62	27	700	500	350	0,310
79-489	ANI-M-M18	M18	35	63	35	12	14	16	62	27	930	650	465	0,480
79-490	ANI-M-M20	M20	40	72	40	14	16	19	71	30	1.200	860	600	0,480
79-491	ANI-M-M22	M22	40	72	40	14	16	19	71	30	1.500	1.050	750	0,480
79-492	ANI-M-M24	M24	50	90	50	18	20	24	90	36	1.800	1.290	900	0,900

Cancamo hembra DIN 582 — Olhal fêmea DIN 582 — Anneaux de levage DIN 582

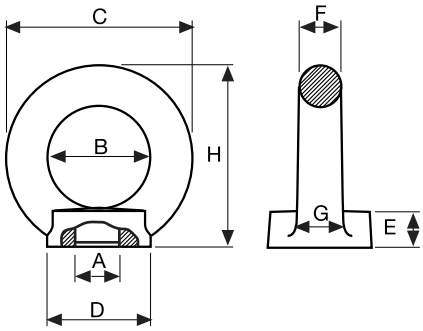

Código código / code	Referencia referência / réference	A (mm)	B (mm)	C (mm)	D (mm)	E (mm)	F (mm)	G (mm)	H (mm)	⊥	∧ (45º)	⊢ (90º)	(kg)
79-500	ANI-H-M06	M6	20	36	20	8,5	8	10	36	90	60	45	0,060
79-502	ANI-H-M08	M8	20	36	20	8,5	8	10	36	140	100	70	0,060
79-504	ANI-H-M10	M10	25	45	25	10	10	12	45	230	170	115	0,100
79-506	ANI-H-M12	M12	30	54	30	11	12	14	53	340	240	170	0,170
79-507	ANI-H-M14	M14	30	54	30	11	12	14	53	500	350	250	0,150
79-508	ANI-H-M16	M16	35	63	35	13	14	16	62	700	500	350	0,260
79-510	ANI-H-M20	M20	40	72	40	16	16	19	71	1.200	860	600	0,410
79-512	ANI-H-M24	M24	50	90	50	20	20	24	90	1.800	1.290	900	0,750

Gancho elevación con pestillo Acero al carbono C40

Gancho de olhal em carbono C40 com patilha de segurança

Crochets de levage en acier carbone C40 avec linguet

Gancho fijo
Gancho fixo
Crochet fixe

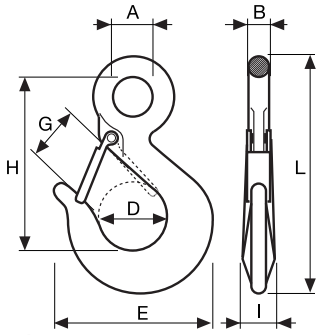

Gancho giratorio
Gancho giratorio
Crochet pivotante

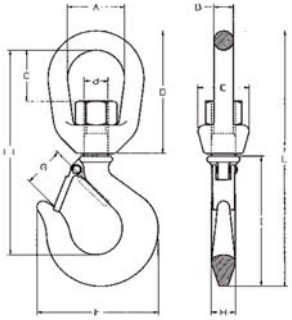

Gancho fijo *Gancho fixo* *Crochet fixe*

Código código / code	Referencia referência / réference	A (mm)	B (mm)	C (mm)	E (mm)	G (mm)	H (mm)	I (mm)	L (mm)	(kg)	(kg)
79-516	GAN-C-0,8	19	10	30	73	21,5	80	15,0	110	0,260	800
79-518	GAN-C-1,0	23	12	32	82	23,0	93	17,5	125	0,350	1.000
79-520	GAN-C-1,6	27	13	35	93	23,0	103	20,5	142	0,620	1.600
79-522	GAN-C-2,0	30	16	38	105	24,0	117	22,0	165	0,930	2.000
79-524	GAN-C-3,2	38	19	46	125	26,5	145	28,5	240	1,730	3.200
79-526	GAN-C-5,0	50	24	60	168	40,0	182	35,0	255	3,420	5.000

Gancho giratorio *Gancho giratorio* *Crochet pivotante*

Código código / code	Referencia referência / réference	A (mm)	B (mm)	C (mm)	D (mm)	E (mm)	F (mm)	G (mm)	H (mm)	I (mm)	L (mm)	(kg)	(kg)
79-528	GAN-G-0,8	32	10	34	64	25	73	25	14,0	77	142,0	0,450	800
79-529	GAN-G-1,0	38	13	34	82	34	81	27	16,0	86	170,0	0,770	1.000
79-530	GAN-G-1,6	46	16	42	99	38	92	29	19,0	94	197,5	1,220	1.600
79-531	GAN-G-2,0	50	18	47	110	48	104	32	21,5	106	219,5	1,510	2.000
79-532	GAN-G-3,2	57	20	55	127	54	125	38	28,5	133	262,0	2,480	3.200
79-533	GAN-G-5,0	68	26	59	146	60	166	48	35,0	167	315,0	6,060	5.000

Casquillo Talorit aluminio
Casquilho Talorit alumínio
Manchon aluminium

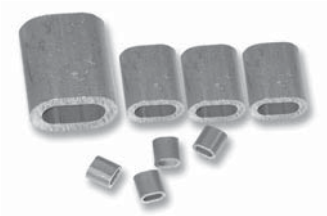

Código código / code	Referencia referência / réference	ø Cable(mm) ø cabo / øcâble
79-538	CST-04	4
79-542	CST-05	5
79-546	CST-06	6
79-550	CST-08	8

Tenazas prensatalorit
Alicate Prensatalorit
Tenailles à manchonner

Código código / code	Referencia referência / réference
79-602	Tenazas prensatalorit

* Para casquillos de hasta 5 mm
** Para casquilho até 5mm*
** Pour manchon jusqu'à 5 mm*

Cable INOX 7x7+0 AISI-316

Cabo INOX 7x7+0 AISI-316

Cable d'acier INOX 7x7+0 AISI-316

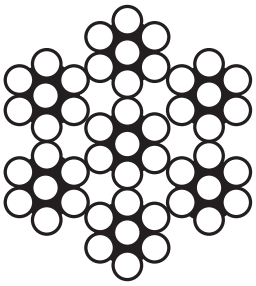

Código código / code	Referencia referência / réference	Ø (mm)	Rollo (mt) bobine / rolo	(kg)	Carga rotura mín. (180Kgf./mm²) carga rotura mín. / charge min.
79-610	CABLE INOX 7x7+0 ø2x15	2	15	0,243	225
79-612	CABLE INOX 7x7+0 ø2x25		25	0,404	
79-614	CABLE INOX 7x7+0 ø2x50		50	0,809	
79-616	CABLE INOX 7x7+0 ø2x100		100	1,616	
79-618	CABLE INOX 7x7+0 ø3x15	3	15	0,547	505
79-620	CABLE INOX 7x7+0 ø3x25		25	0,912	
79-622	CABLE INOX 7x7+0 ø3x50		50	1,823	
79-624	CABLE INOX 7x7+0 ø3x100		100	3,646	
79-626	CABLE INOX 7x7+0 ø4x15	4	15	0,972	904
79-628	CABLE INOX 7x7+0 ø4x25		25	1,620	
79-630	CABLE INOX 7x7+0 ø4x50		50	3,240	
79-632	CABLE INOX 7x7+0 ø4x100		100	6,479	
79-634	CABLE INOX 7x7+0 ø5x15	5	15	1,520	1.410
79-636	CABLE INOX 7x7+0 ø5x25		25	2,533	
79-638	CABLE INOX 7x7+0 ø5x50		50	5,065	
79-640	CABLE INOX 7x7+0 ø5x100		100	10,130	
79-642	CABLE INOX 7x7+0 ø6x15	6	15	2,166	2.030
79-644	CABLE INOX 7x7+0 ø6x25		25	3,610	
79-646	CABLE INOX 7x7+0 ø6x50		50	7,220	
79-648	CABLE INOX 7x7+0 ø6x100		100	14,440	

Cable INOX 7x19+0 AISI-316

Cabo INOX 7x19+0 AISI-316

Cable d'acier INOX 7x19+0 AISI-316

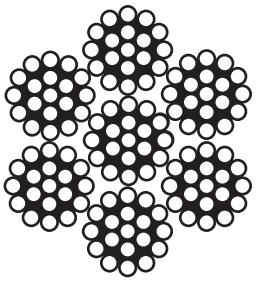

Código código / code	Referencia referência / réference	Ø (mm)	Rollo (mt) bobine / rolo	(kg)	Carga rotura mín. (180Kgf./mm²) carga rotura mín. / charge min.
79-689	CABLE INOX-7x19+0 ø6x50	6	50	7,110	1.880
79-691	CABLE INOX-7x19+0 ø6x100		100	14,220	
79-693	CABLE INOX-7x19+0 ø8x50	8	50	12,515	3.335
79-695	CABLE INOX-7x19+0 ø8x100		100	25,030	
79-697	CABLE INOX-7x19+0 ø10x50	10	50	19,120	5.216
79-699	CABLE INOX-7x19+0 ø10x100		100	38,240	
79-701	CABLE INOX-7x19+0 ø12x50	12	50	48,430	7.500
79-703	CABLE INOX-7x19+0 ø12x100		100	93,860	

Mosquetones INOX AISI-316

Mosquetões INOX AISI-316

Mousqueton INOX AISI-316

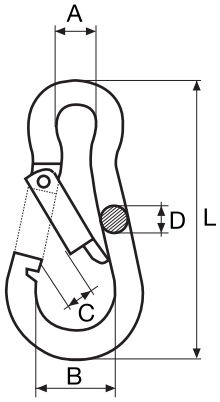

Código código / code	Referencia referência / réference	Medida(mm) medida / mesure	A (mm)	B (mm)	C (mm)	D (mm)	L (mm)	(kg)	(kg)
79-733	MOSQ-04 INOX	40	6	14	6	4	40	0,008	30
79-735	MOSQ-05 INOX	50	8	15	7	5	50	0,020	100
79-737	MOSQ-06 INOX	60	9	17	8	6	60	0,030	120
79-739	MOSQ-07 INOX	70	10	19	9	7	70	0,050	180
79-741	MOSQ-08 INOX	80	12	23	11	8	80	0,070	230
79-743	MOSQ-09 INOX	90	13	24	12	9	90	0,090	250

Sujetacables INOX AISI-316

Serra-cabos INOX AISI-316

Serre-câbles INOX AISI-316

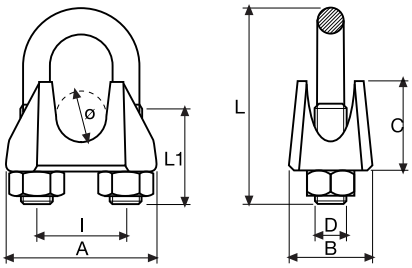

Código código / code	Referencia referência / réference	Medida(mm) medida / mesure	ø Cable (mm) ø cabo / ø câble	A (mm)	B (mm)	C (mm)	D (mm)	I (mm)	L (mm)	L1 (mm)	(kg)
79-751	SCG-03 INOX	3-4	3-4	22	14	8	M4	9	22	11,5	0,010
79-753	SCG-05 INOX	5	5	24	16	9	M5	11	24	13,0	0,020
79-755	SCG-06 INOX	6	6	30	18	11	M6	13	33	16,0	0,030
79-757	SCG-08 INOX	8	8	33	20	12	M6	16	35	17,0	0,040
79-759	SCG-10 INOX	10	10	37	22	14	M8	20	43	20,5	0,070
79-761	SCG-12 INOX	12	12	45	25	16	M10	25	54	24,0	0,120
79-763	SCG-14 INOX	14	14	46	27	18	M10	27	54	26,0	0,150

Grapa sujetacables simple INOX AISI-316

Serra-cabos INOX AISI-316

Serre-câbles INOX AISI-316

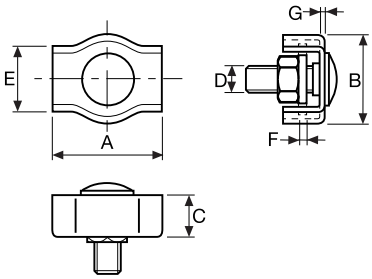

Código código / code	Referencia referência / réference	Cable cabo / câble Ø (mm)	A (mm)	B (mm)	C (mm)	D (mm)	E (mm)	F (mm)	G (mm)	(kg)
79-771	GSCS-02 INOX	2	17,5	12	5,0	M4	7,5	1,0	1,0	0,010
79-773	GSCS-03 INOX	3	17,5	15	6,5	M4	10,0	1,5	1,5	0,020
79-775	GSCS-04 INOX	4	22,0	18	7,5	M5	12,0	1,5	1,5	0,030
79-777	GSCS-05 INOX	5	24,0	20	8,5	M5	14,0	1,5	1,5	0,030
79-779	GSCS-06 INOX	6	30,0	23	10,0	M6	17,0	1,5	1,5	0,040

Grapa sujetacables doble INOX AISI-316

Serra-cabos INOX AISI-316

Serre-câbles INOX AISI-316

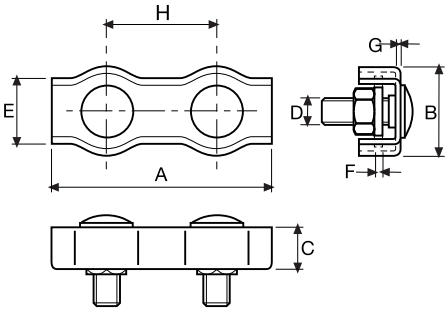

Código código / code	Referencia referência / réference	Cable cabo / câble Ø (mm)	A (mm)	B (mm)	C (mm)	D (mm)	E (mm)	F (mm)	G (mm)	H (mm)	(kg)
79-787	GSCD-02 INOX	2	38	12	5,0	M4	7,5	1,0	1,0	20,5	0,010
79-789	GSCD-03 INOX	3	38	15	6,5	M4	10,0	1,5	1,5	20,5	0,030
79-791	GSCD-04 INOX	4	47	18	7,5	M5	12,0	1,5	1,5	25,0	0,030
79-793	GSCD-05 INOX	5	51	20	8,5	M5	14,0	1,5	1,5	27,0	0,028
79-795	GSCD-06 INOX	6	63	23	10,0	M6	17,0	1,5	1,5	33,0	0,050

Guardacabos INOX AISI-316

Sapatilho INOX AISI-316

Cosses coeur INOX AISI-316

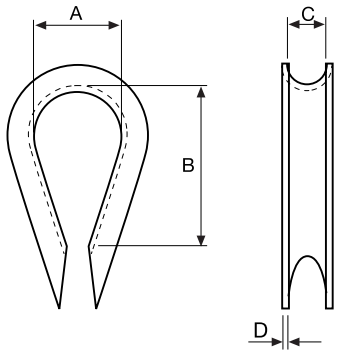

Código código / code	Referencia referência / réference	Cable cabo / câble ø (mm)	A (mm)	B (mm)	C (mm)	D (mm)	(kg)
79-801	GC-02 INOX	2	2	7	2	0,7	0,003
79-803	GC-03 INOX	3	3	9	3	1,0	0,006
79-805	GC-04 INOX	4	4	11	4	1,0	0,008
79-807	GC-05 INOX	5	5	14	5	1,2	0,010
79-809	GC-06 INOX	6	6	15	6	1,2	0,010

Tensor gancho anilla INOX AISI-316

Esticador de olhal-gancho INOX AISI-316

Tendeur anneau et crochet INOX AISI-316

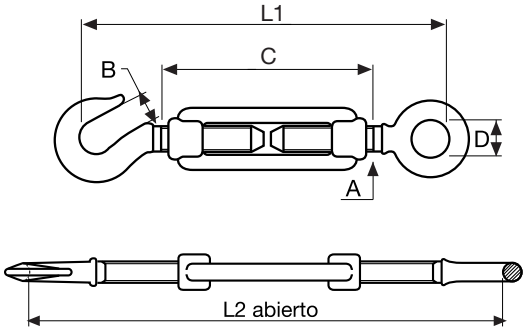

Código código / code	Referencia referência / réference	Medida(mm) medida / mesure	A (mm)	B (mm)	C (mm)	D (mm)	L1 (mm)	L2 (mm)	(kg)	(kg)
79-835	TGA-05 INOX	M5	5	9	70	8	110	170	0,040	50
79-837	TGA-06 INOX	M6	6	10	90	10	140	220	0,080	75
79-839	TGA-08 INOX	M8	8	11	120	14	180	280	0,170	165
79-841	TGA-10 INOX	M10	10	12	150	16	230	360	0,270	235
79-843	TGA-12 INOX	M12	12	14	200	18	280	460	0,560	320

Grillete recto INOX AISI-316

Manilla direita INOX AISI-316

Manille droite INOX AISI-316

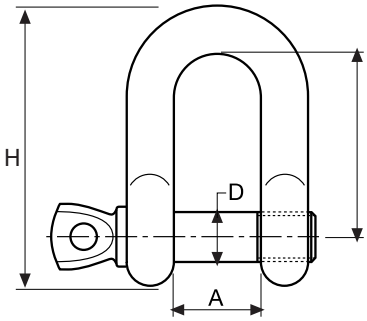

Código código / code	Referencia referência / réference	Medida(mm) medida / mesure	A (mm)	D (mm)	L (mm)	H (mm)	(kg)	(kg)
79-849	GR-04 INOX	4	8	4	16	24	0,010	50
79-851	GR-05 INOX	5	10	5	20	30	0,020	70
79-853	GR-06 INOX	6	14	6	26	37	0,030	100
79-855	GR-08 INOX	8	16	8	32	48	0,070	250
79-857	GR-10 INOX	10	20	10	45	64	0,130	400
79-859	GR-12 INOX	12	25	12	48	72	0,220	630

Grillete lira con perno INOX AISI-316

Manilla omega em INOX com pino AISI-316

Manille lyres INOX AISI-316

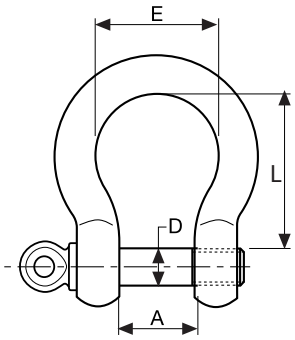

Código código / code	Referencia referência / réference	Medida(") medida / mesure	A (mm)	D (mm)	E (mm)	L (mm)	(kg)	(kg)
79-875	GL-04 INOX	4	8	4	12,5	16	0,010	50
79-877	GL-05 INOX	5	10	5	15,0	20	0,020	80
79-879	GL-06 INOX	6	14	6	21,0	24	0,030	100
79-881	GL-08 INOX	8	16	8	24,0	32	0,080	200
79-883	GL-10 INOX	10	20	10	31,0	40	0,130	300
79-885	GL-12 INOX	12	26	12	38,0	48	0,224	500

Expositor Cable Expositor Cabo Aço Presentoir Cable d'acier

Código código / code	Referencia referência / réference	Altura altura / hauteur (mm)	Ancho largura / largeur (mm)	Largo comprimento / longeur (mm)
EX-18	Expositor cable galvanizado	1.770	700	600
EX-19	Expositor cable INOX	1.770	700	600

¡EXPOSITOR DE REGALO!

Composición Composição Composition

EX-18
Acero Galvanizado
Aço Galvanizado
Acier Galvanisée

Código	Referencia	Unidades
79-110	Cable Galv- 6X7+1 ø2X15	12
79-112	Cable Galv- 6X7+1 ø2X25	10
79-114	Cable Galv- 6X7+1 ø2X50	6
79-120	Cable Galv- 6X7+1 ø3X15	8
79-122	Cable Galv- 6X7+1 ø3X25	5
79-124	Cable Galv- 6X7+1 ø3X50	5
79-130	Cable Galv- 6X7+1 ø4X15	6
79-132	Cable Galv- 6X7+1 ø4X25	5
79-134	Cable Galv- 6X7+1 ø4X503	3
79-140	Cable Galv- 6X7+1 ø5X15	5
79-142	Cable Galv- 6X7+1 ø5X25	5
79-144	Cable Galv- 6X7+1 ø5X50	3
79-150	Cable Galv- 6X7+1 ø6X15	5
79-152	Cable Galv- 6X7+1 ø6X25	4
79-310	SCG-03	200
79-312	SCG-05	200
79-314	SCG-06	200
79-316	SCG-08	100
79-318	SCG-10	50
79-340	GSCD-02	250
79-342	GSCD-03	200
79-344	GSCD-04	100
79-346	GSCD-05	100
79-352	GC-03	350
79-354	GC-04	350
79-356	GC-05	350
79-380	TGA-05	100
79-382	TGA-06	50
79-384	TGA-08	30
79-400	GR-05	100
79-402	GR-06	100
79-404	GR-08	50

EX-19
Acero INOX
Aço INOX
Acier INOX

Código	Referencia	Unidades
79-610	Cable INOX 7x7+0 ø2x15	10
79-612	Cable INOX 7x7+0 ø2x25	8
79-614	Cable INOX 7x7+0 ø2x50	5
79-618	Cable INOX 7x7+0 ø3x15	7
79-620	Cable INOX 7x7+0 ø3x25	4
79-622	Cable INOX 7x7+0 ø3x50	4
79-626	Cable INOX 7x7+0 ø4x15	5
79-628	Cable INOX 7x7+0 ø4x25	4
79-630	Cable INOX 7x7+0 ø4x50	2
79-634	Cable INOX 7x7+0 ø5x15	4
79-636	Cable INOX 7x7+0 ø5x25	4
79-638	Cable INOX 7x7+0 ø5x50	2
79-642	Cable INOX 7x7+0 ø6x15	4
79-644	Cable INOX 7x7+0 ø6x25	3
79-733	MOSQ-04 INOX	20
79-735	MOSQ-05 INOX	30
79-737	MOSQ-06 INOX	30
79-751	SCG-03 INOX	30
79-753	SCG-05 INOX	25
79-755	SCG-06 INOX	25
79-773	GSCS-03 INOX	100
79-775	GSCS-04 INOX	100
79-777	GSCS-05 INOX	100
79-803	GC-03 INOX	50
79-805	GC-04 INOX	50
79-807	GC-05 INOX	50
79-835	TGA-05 INOX	20
79-837	TGA-06 INOX	20
79-839	TGA-08 INOX	20
79-851	GR-05 INOX	30
79-853	GR-06 INOX	60
79-855	GR-08 INOX	25